TRELLEBORG

VIP

Variable Inflation Pressure

SIMA INNOVATION AWARDS 2017 GOLD

Download gratis deze applicatie

Tire iBrochure

Trelleborg VIP. Klaar voor

Precisielandbouw vormt een geweldige kans voor de landbouw om de beschikbare hulpbronnen van de wereld efficiënter en effectiever te gebruiken, met als doel toekomstige uitdagingen zoals de groeiende wereldbevolking en het creëren van duurzame alternatieve voor fossiele brandstoffen het hoofd te bieden.

Toonaangevende producenten van landbouwmachines ontwikkelen een breed scala aan geïntegreerde oplossingen voor precisielandbouw, die gebruik maken van GPS, geassisteerd worden door drones, verbonden zijn met de cloud en een app-interface hebben. Onafhankelijke tractoren, machines zonder bestuurders en robots zijn een realiteit aan het worden in de moderne landbouw.
Het Internet of Things (IoT) maakt samen met de Big Data-omgeving gereedschappen, landbouwers en machines volledig verbonden. Dit zorgt voor de beste landbouwprocedures, met behulp van de juiste hulpbronnen, op het juiste moment en op de juiste plaats.
Dat is de essentie van precisielandbouw.
Een “puzzel” van geavanceerde technologieën om boeren meer te laten produceren met minder. Recent onderzoek laat zien dat precisielandbouwtechnologieën op dit moment worden toegepast op ongeveer 5% van de landbouwgrond*, en dat dit naar verwachting in de richting van 20% zal gaan in de komende tien jaar.

*Europa en Noord-Amerika

Gedrukt op gerecycleerd papier

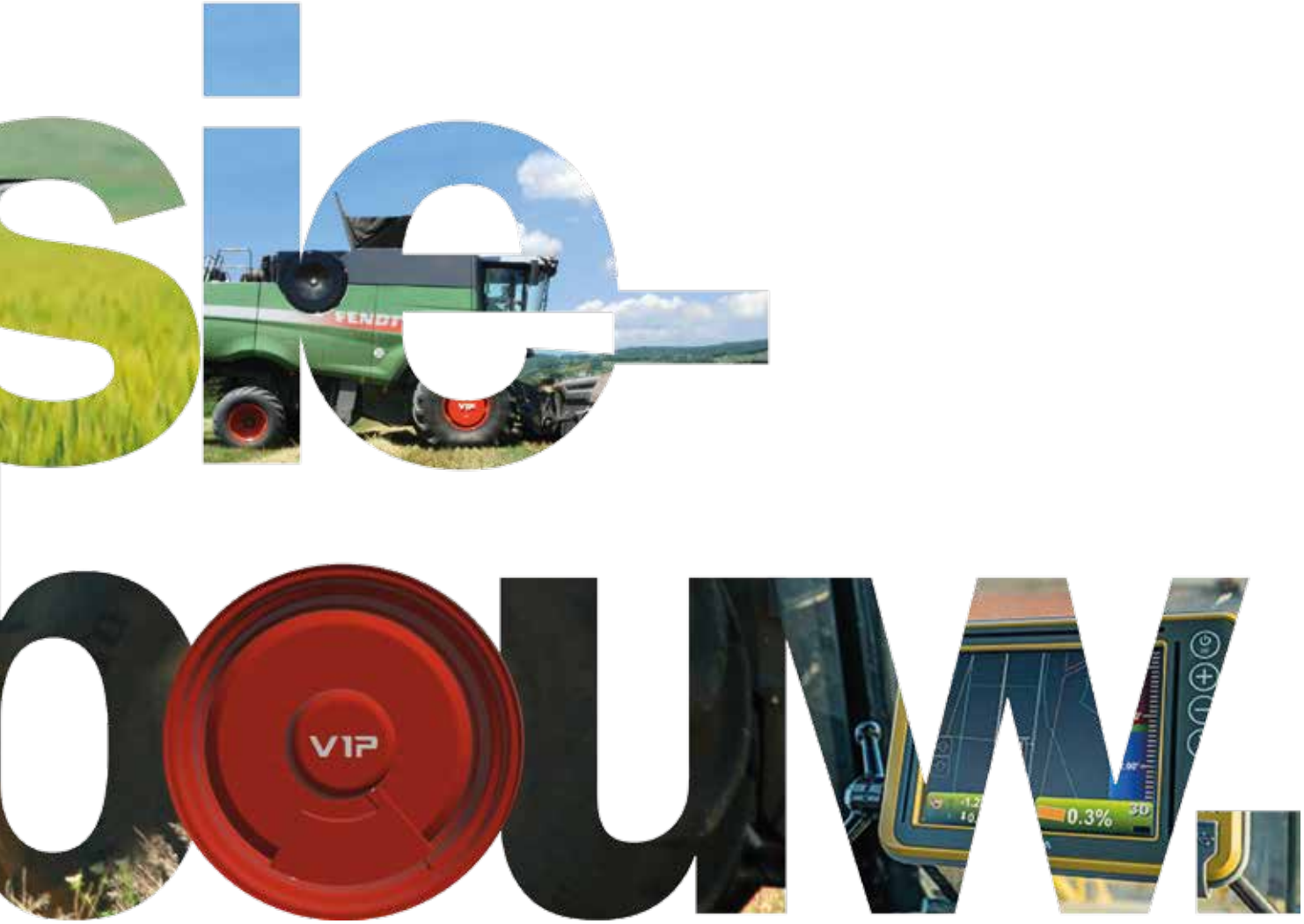

Bij Trelleborg zijn wij van mening dat er een stukje van deze “puzzel” is dat nog ontdekt moet worden.
Een stukje dat de mogelijkheden van deze geweldige technologieën kan versterken.
Maar wat is de rol van de landbouwband in de precisielandbouwomgeving?
Het Trelleborg VIP™ systeem wordt geïntroduceerd met de ambitie om deze vraag te beantwoorden.
Een slim, intelligent, zelf-aanpasbaar variabel bandenspanningssysteem dat in elke situatie de juiste bandenspanning kan aannemen.
Dit alles zonder interventie van de bestuurder, terwijl er volledige connectiviteit is met het bedrijfsnetwerk, mainframe, gereedschappen en het machinepark.

Kies Trelleborg VIP voor uw machine en breng precisielandbouw vooruit.
Trelleborg. Innovatie voor duurzame landbouw.

BLUE TIRE TECHNOLOGY

Bekijk de video op TrelleborgAgri om meer te ontdekken over de VIP™.
Youtube.com/TrelleborgAgri

VIP Belangrijkste Onderdelen

Het VIP™ systeem bestaat uit een serie sensoren die verschillende parameters meten, zoals belasting, druk en temperatuur, naast een elektrische centrale processor die een compressor en een ventiel aanstuurt om de bandenspanning aan te passen. Het VIP™ systeem is direct geïntegreerd in de velg van de band.

Het VIP™ systeem biedt u tal van aanzienlijke voordelen, zoals een constante voetafdruk en een lage bodemverdichting.
Kortom, VIP™ staat voor een betere efficiëntie en een hogere productiviteit zonder dat er handmatige interventie nodig is.

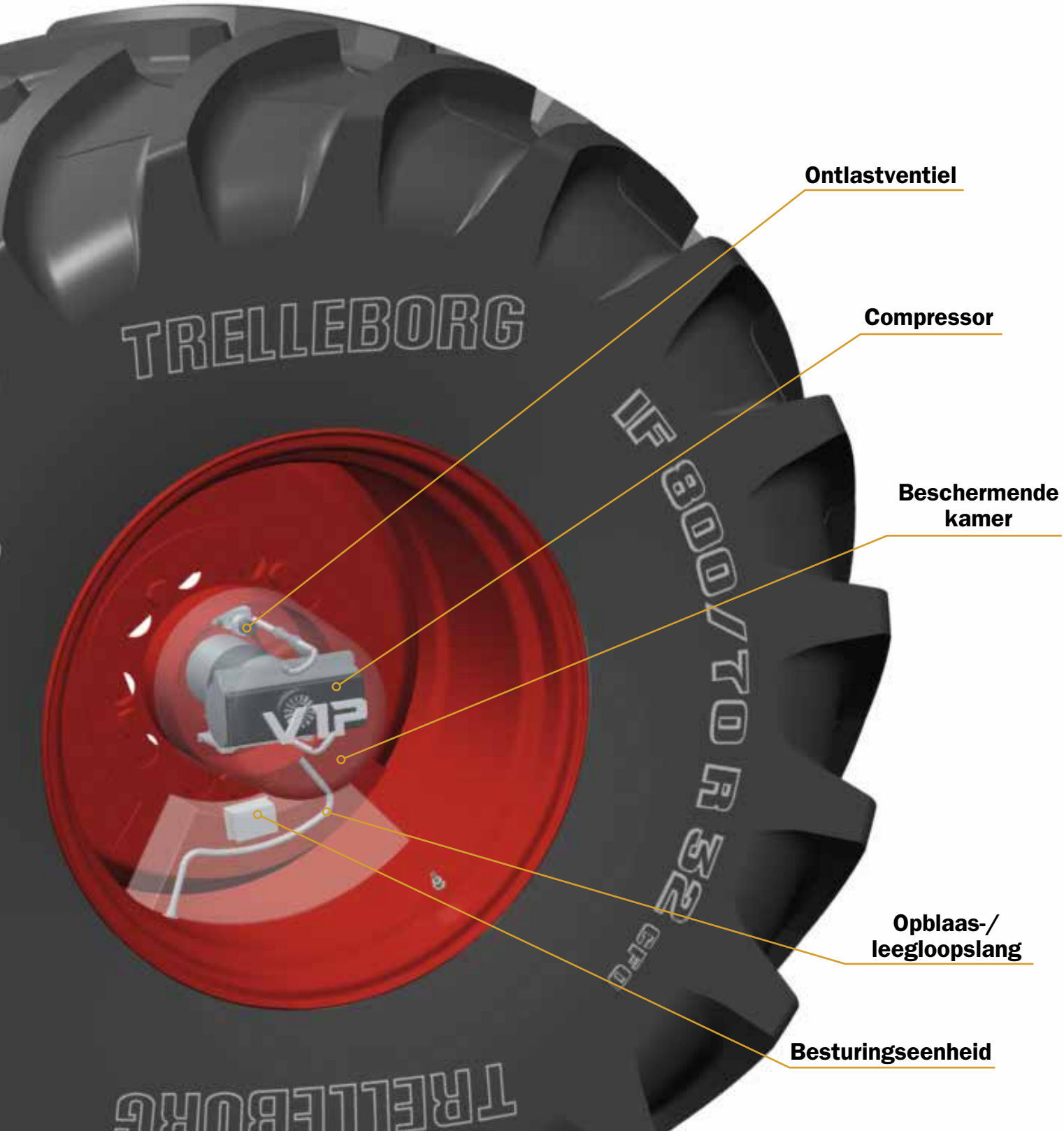

Constante Voetafdruk

Bij een standaard wiel is de spanning binnen de band constant. Daarom varieert de voetafdruk afhankelijk van de belasting, waardoor het benutten van de mogelijkheden van de band beperkt wordt. Met Trelleborg VIP™ verandert de bandenspanning afhankelijk van de belasting, waardoor de voetafdruk altijd constant op zijn maximale afmetingen blijft zolang de machine wordt gebruikt. Dit leidt tot een betere flotatie, een tot wel -10,5% lagere bodemverdichting en een tot +5% hogere opbrengst van gewassen.

OPPERVLAK VOETAFDRUK

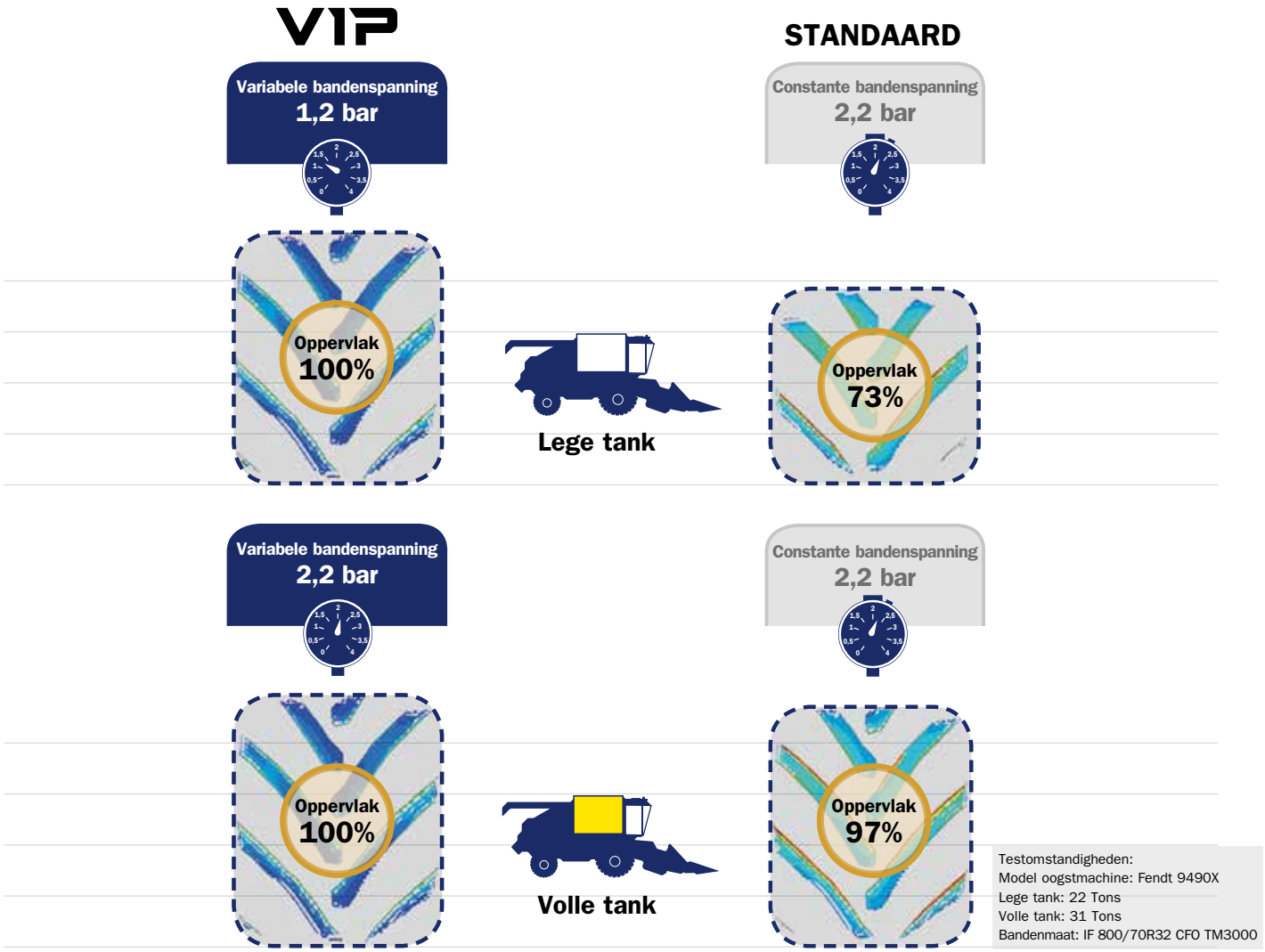

Testomstandigheden:
Model oogstmachine: Fendt 9490X
Lege tank: 22 Tons
Volle tank: 31 Tons
Bandenmaat: IF 800/70R32 CFO TM3000

-10,5% bodemverdichting

Tot +5% opbrengst

Onafhankelijk van Hellingen

Het VIP™ systeem is in staat om te detecteren of de belasting op de rechterband verschilt van de belasting op de linkerband, op dezelfde as. Dit biedt een gigantisch voordeel op hellingen, waar het VIP™ systeem twee verschillende bandenspanningswaarden instelt op basis van de gemeten gegevens. Dit zorgt voor maximale veiligheid, een hoge flotatie, een uitstekende manoeuvreerbaarheid en een lage bodemverdichting.

Bekijk de video op het TrelleborgAgri YouTube-kanaal om te ontdekken wat onze helden te vertellen hebben over VIP.
youtube.com/TrelleborgAgri

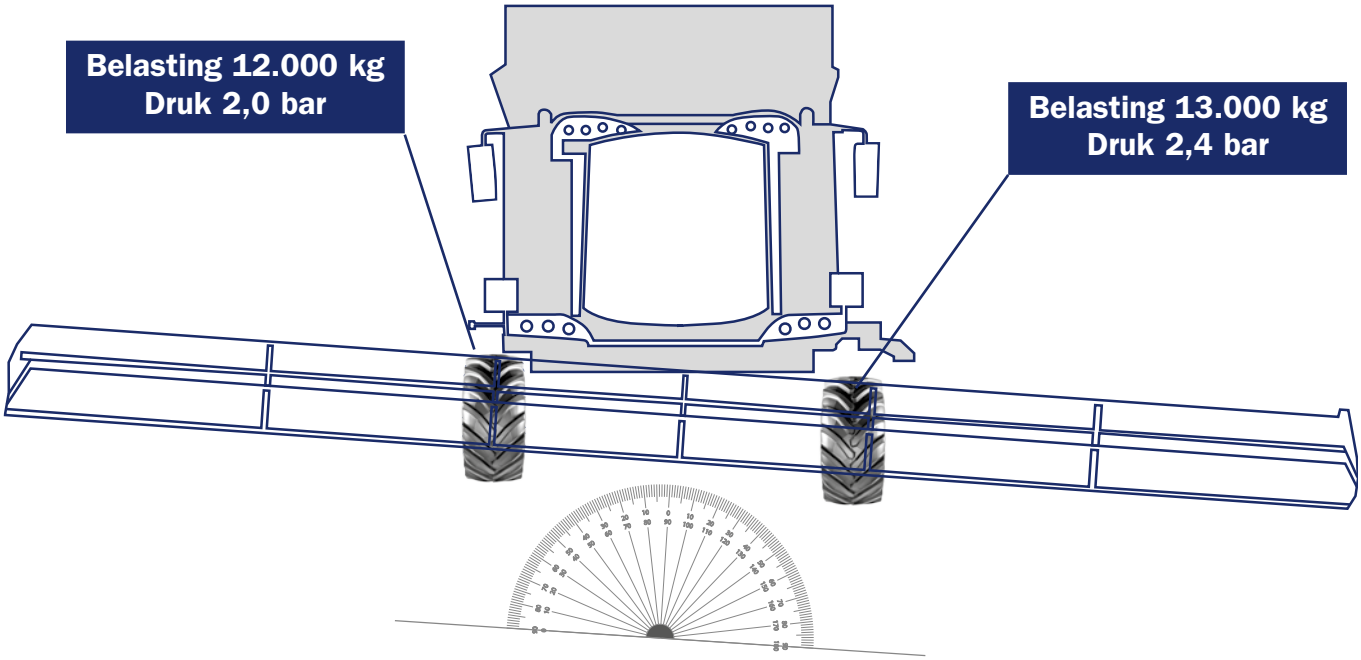

Intelligent en Zelf-Aanpasbaar

Bij het VIP™ systeem hoeft de bestuurder niets te doen. Omdat het een intelligent systeem is, kan het zelf de juiste bandenspanning bepalen en instellen, op het juiste moment en op de juiste plaats. Precies zoals de filosofie van precisielandbouw voor ogen heeft.

Daarnaast begrijpt het VIP™ systeem automatisch of de machine op het veld of op de weg is, en past het de bandenspanning op basis daarvan aan, door de banden meer op te blazen op de weg of meer leeg te laten lopen in het veld.

Beladen van oogstmachine (of gebruik op de weg) - Bandenspanning omhoog

Uitladen van oogstmachine (of gebruik in het veld) - Bandenspanning omlaag

Het systeem is gereed voor apparaten met een digitale interface en er wordt momenteel gewerkt aan een specifieke app. Met de VIP™ App kan de bestuurder volledige controle over de instellingen van de machine, het oppervlak van de voetafdruk, de bandenspanning en de totale efficiëntie van de machine krijgen door middel van het VIP™ systeem.

VIP-systeem Trelleborg. Innovation Awards

Met het nieuwe VIP™ systeem heeft Trelleborg een gouden medaille gewonnen bij de SIMA Innovation Awards 2017.

SIMA INNOVATION AWARDS 2017 GOLD

Deze prestigieuze prijs in de landbouwsector is een erkenning van Trelleborg's jarenlange inzet voor het ontwikkelen van innovatieve oplossingen, het verhogen van de productiviteit en efficiëntie waarbij de landbouwresultaten verbeterd worden, terwijl de bedrijfskosten en de algemene ecologische voetafdruk verminderd worden.

Het VIP™ systeem benadrukt de jarenlange inzet van Trelleborg voor het terugbrengen van de ecologische voetafdruk van de landbouw. Het VIP™ systeem vermindert het brandstofverbruik en de uitstoot, niet alleen tijdens oogstwerkzaamheden, maar ook bij het ploegen dat plaatsvindt na de oogst. Dit komt omdat de ploeg veel makkelijker door weinig verdichte grond gaat, waardoor bedrijfskosten en werktijd bespaard worden. Trelleborg VIP™ systeem: efficiëntie en productiviteit onder controle.

Trelleborg is wereldleider in geavanceerde polymeeroplossingen die cruciale toepassingen in veeleisende omgevingen afdichten, dempen en beschermen. Onze innovatieve hoogwaardige oplossingen verhogen de prestaties van klanten op duurzame wijze. De Trelleborg groep is werelwijd in ruim 40 landen aanwezig.

WWW.TRELLEBORG.COM/WHEELS

facebook.com/TrelleborgAgri
twitter.com/TrelleborgAgri
youtube.com/TrelleborgAgri
flickr.com/TrelleborgAgri
linkedin.com
instagram.com/TrelleborgAgri

Trelleborg Wheel Systems Benelux
Brugse Steenweg 7, B-9940 Evergem, Belgium
Tél : +32 (0)9 257 22 60 – E-mail : info.agrobnl@trelleborg.com
www.trelleborg.com/wheels/nl – www.trelleborg.com/wheels/be

10.17