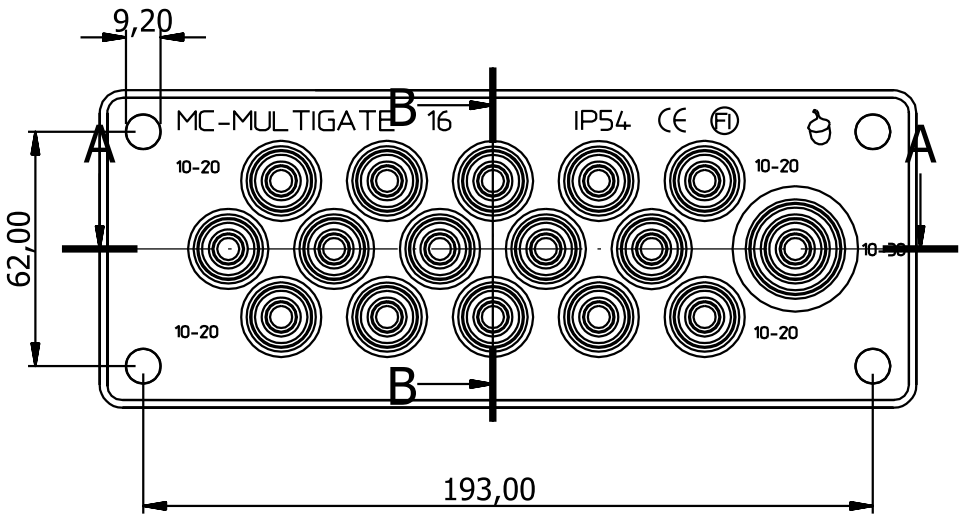


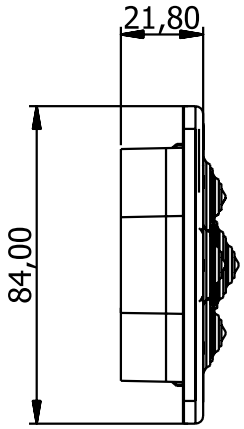


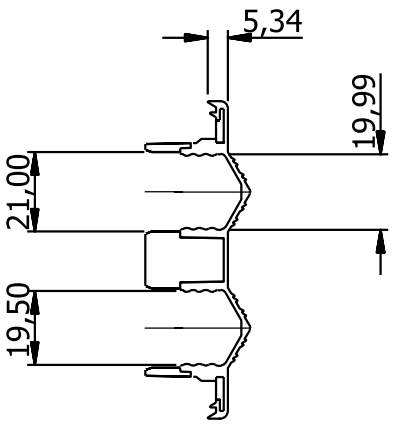


LEIKKAUS B-B

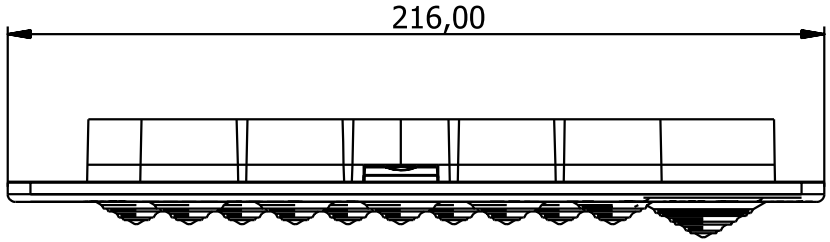


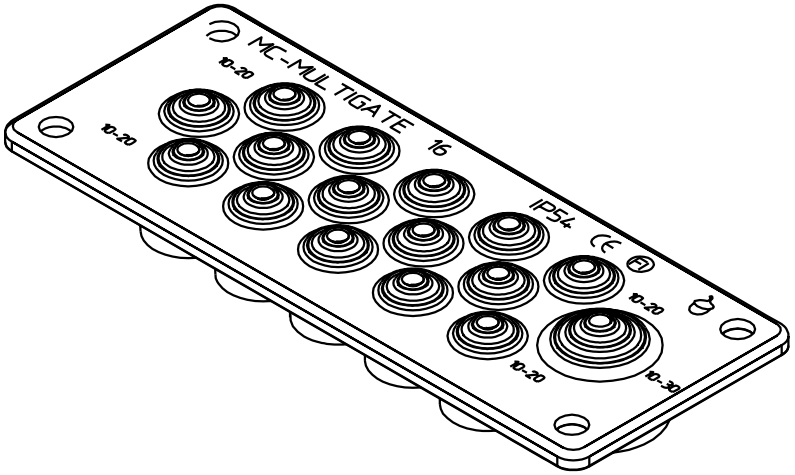


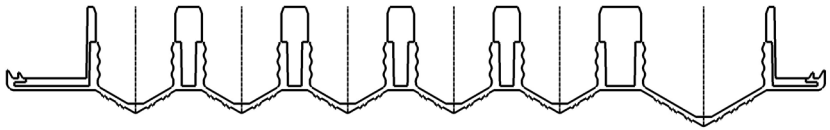

LEIKKAUS A-A